Faller Bahnschranke 174 digital stellen

Digital adjustment of Faller Rail crossing gate 174

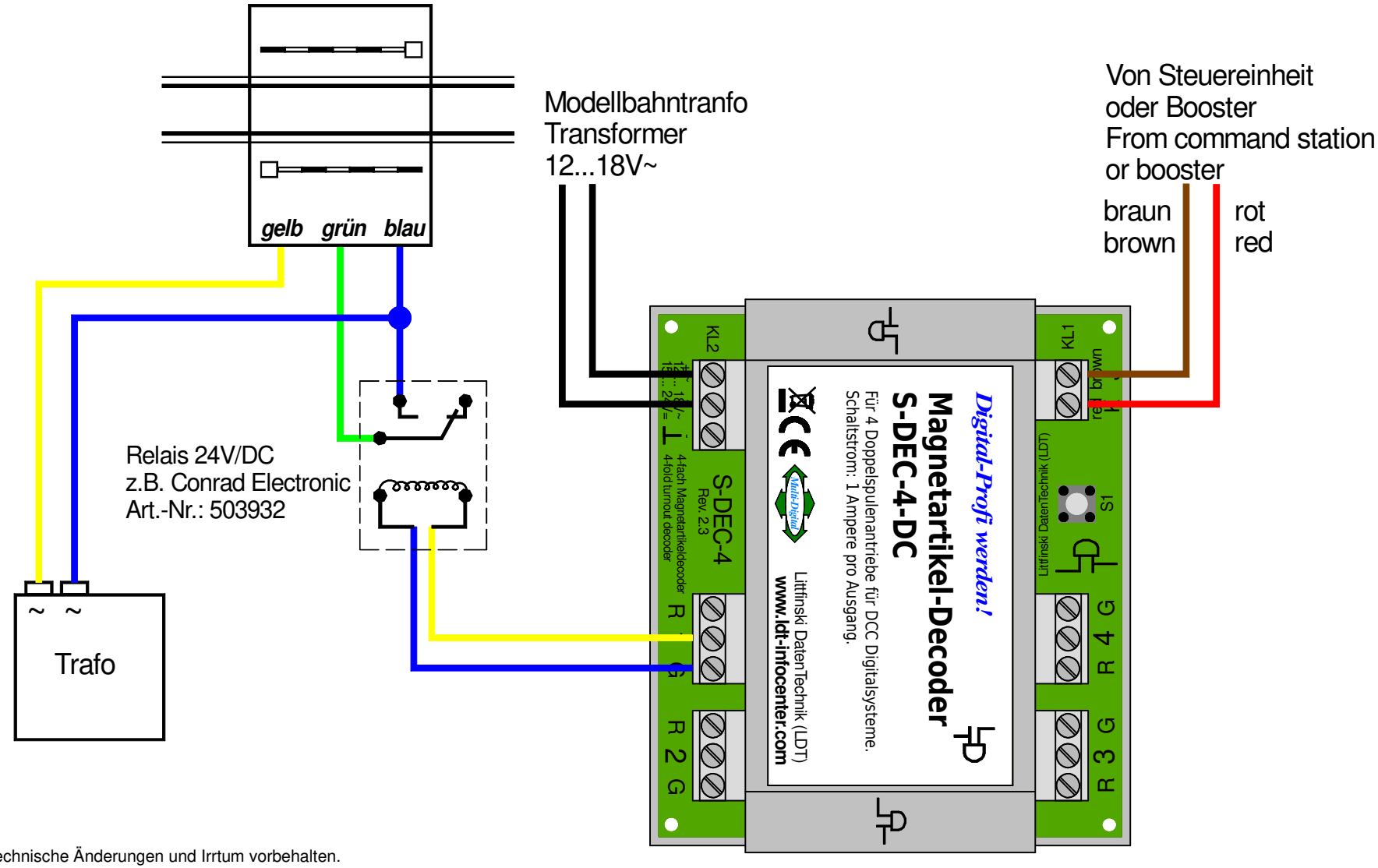

Technische Änderungen und Irrtum vorbehalten.
Subject to technical changes and errors.
© 02/2020 by LDT